△の数	訂正記事	担当	検図	年月日	△の数	訂正記事	担当	検図	年月日
△					△				
△					△				
△					△				

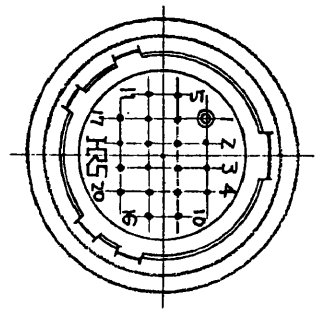

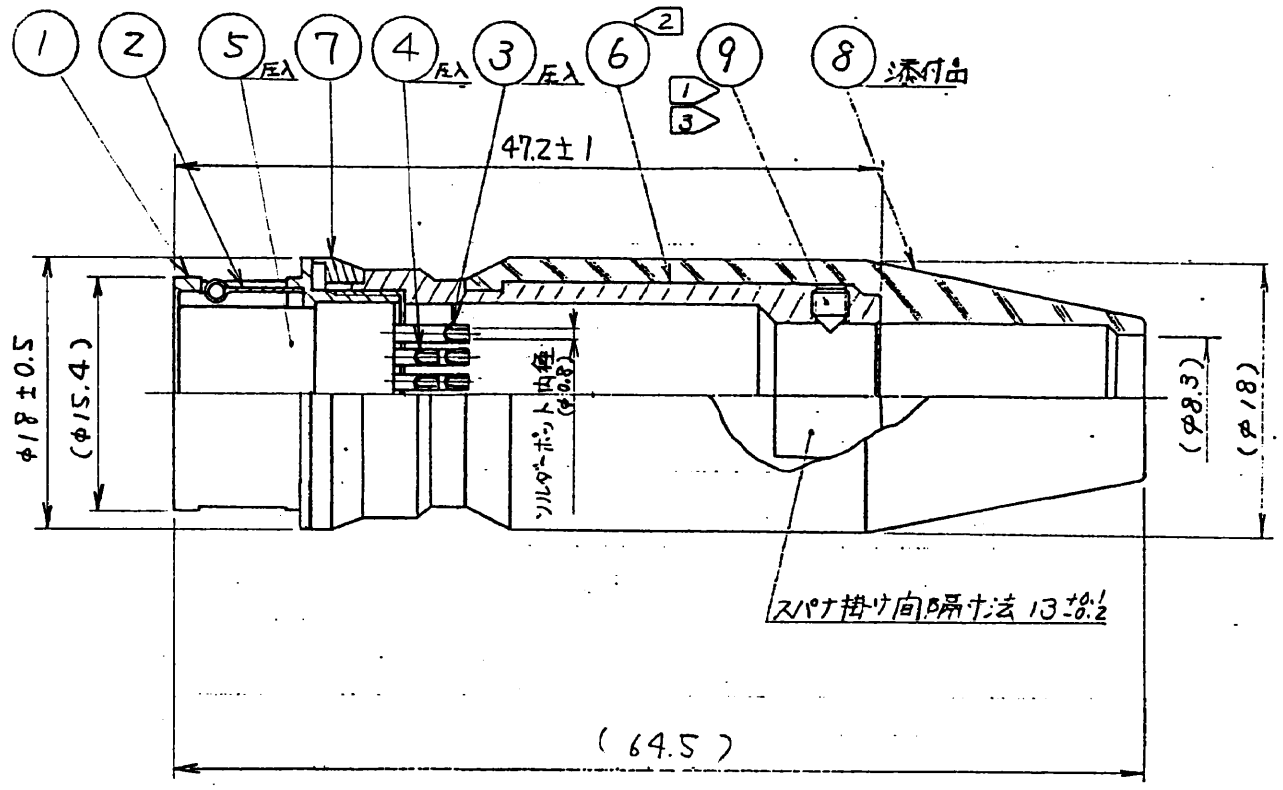

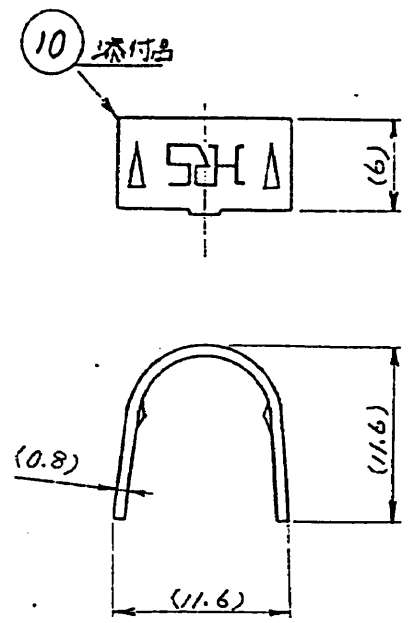

注 1 部番⑨は六角穴付止めねじであり、その六角穴対辺寸法は 1.27

2 部番⑥の推奨締め付けトルクは 15kgf-cm。尚、部番⑥のゆるみ防止として ペイント(ロックタイト(株)製ロックタイト242又は同等品)塗布を推奨します。

3 部番⑨の先端は、ケーブルに部番⑩を圧着クランプした状態で部番⑩の凹部に突きあたること。

4 部番①に対する部番⑥のかん合軸に対する回転方向の位置関係は一例を示す。

部番	材質	処理	備考	部番	材質	処理	備考
5	ポリアミド樹脂	(クロ)	UL94 V-1	10	黄銅		
4	ベリリウム銅	金めっき		9	鋼		M2.6×0.45 ムカリ先
3	ベリリウム銅	金めっき		8	合成ゴム	(クロ)	
2	ステンレス鋼			7	黄銅	素地ニッケルめっき	
1	亜鉛合金	素地ニッケルめっき		6	黄銅	ニッケルめっき	

一般公差	
寸法区分	公差
6以下	±0.3
6をこえ18以下	±0.5
18をこえ50以下	±0.7
50をこえ125以下	±1
125をこえ250以下	±1.3
角度	±1

製図	担当	検図	査閲	承認	出図
技 63.11.22 岡井	技 63.11.22 岡井	技 63.11.29 吉田		63.11.28 川井	

旧CL CL - - -

旧図 DC3- -

図番 ADC3-29829-

図名 承認図

製品名 HR10A-13JA-20S(01)

尺度 2/1

単位 mm

製品コード CL110-0709-2-01

形別配布先 R

ヒロセ電機株式会社

技書規104